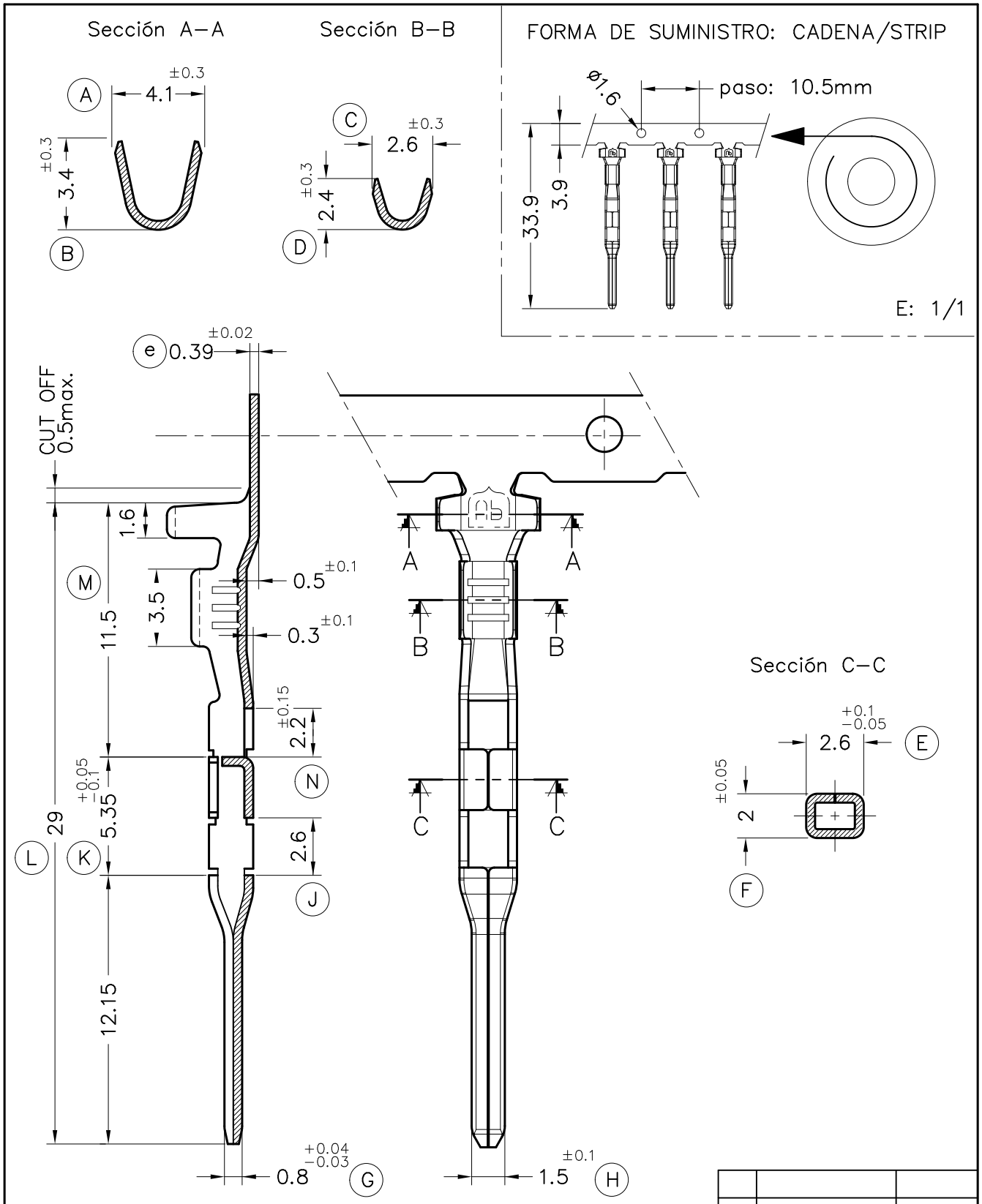

6686.31	PRE–Sn/TIN PLATED	CuSn	0.35÷0.75mm²	2.2mm max	00	1a. Edición	14/01/14
Referencias	Acabados/Finish	Material	Secc. Conductor	ø Aislante	Rev.	Modificación	Fecha

ESCUBEDO
Especialitats Elèctriques Escubedo S.A.

MACHO SICMA 2 serie 1.5

DIBUJADO	JCS	07/11/12
CONTROL	FAT	07/11/12
ESCALA	5/1	

NORMAS MATERIALES	NORMAS DIMENSIONALES	TOLERANCIAS GENERALES
EN1654	Especiales	±0.2 ±2°

FORMATO	A4
NOMBRE	PT6686 "C"
REF.	6686.XX