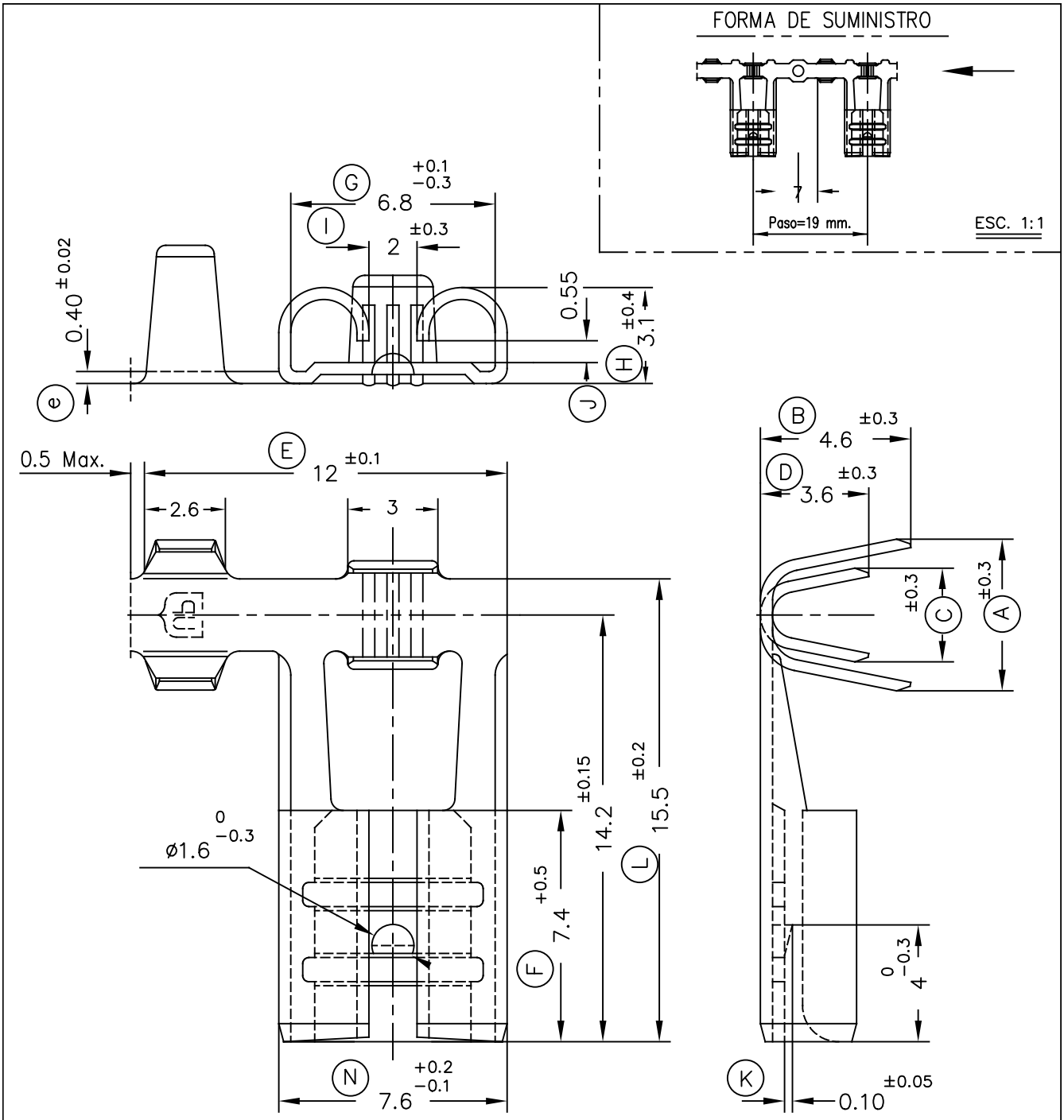

Referencias	Acabados	Material	Sección Conductor	ø Aislante	Para Macho	A	B	C	J	Rev.	Modificación	Fecha
										07	Mod.cota J (ptp)	28/11/19
5422.70	Natural	Alpaca CuNi18Zn20	1÷2.5mm.²	3÷4.3mm.	6.3x0.8	5		3.6	±0.10	06	Revisión cotas	19/10/18
5422.33	Plateado	Bronce CuSn6				5.2		3.6		05	Revisión cotas	11/02/02
5422.32	Estañado									04	Modif.cota C	21/01/00
5422.30	Natural								+0.13 −0.05	03	Ref 5422.70/Mod.Cot.A	03/11/99
5422.24	Pre−Niq	Acero				4.8		3.3	±0.10	02	Añadir Ref 5422.33	02/09/98
5422.02	Estañado	Latón CuZn30				5.2		3.6		01	Nueva Ref.	16/12/97
5422.00	Natural									00	1ª Edición	10/10/94

ESCUBEDO
Especialitats Elèctriques Escubedo S.A.

TERMINAL BANDERA HEMBRA Serie 6.3

Terminales UP Electricos

DIBUJADO	Gemma	10/10/94				FORMATO A4v
CONTROL	F.Adamuz	10/10/94	NORMAS MATERIALES DIN17670	NORMAS DIMENSIONALES Din46346	TOLERANCIAS GENERALES ±0.2 ±2°	NOMBRE PT5422 "C"
ESCALA	5/1					REF. 5422.xx