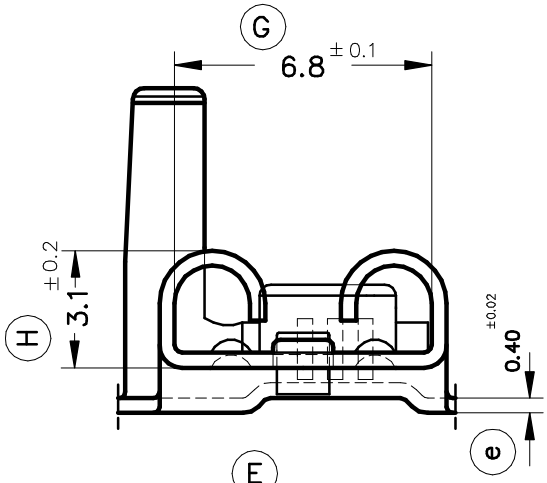

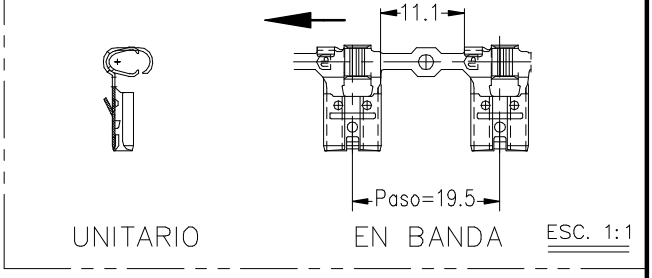

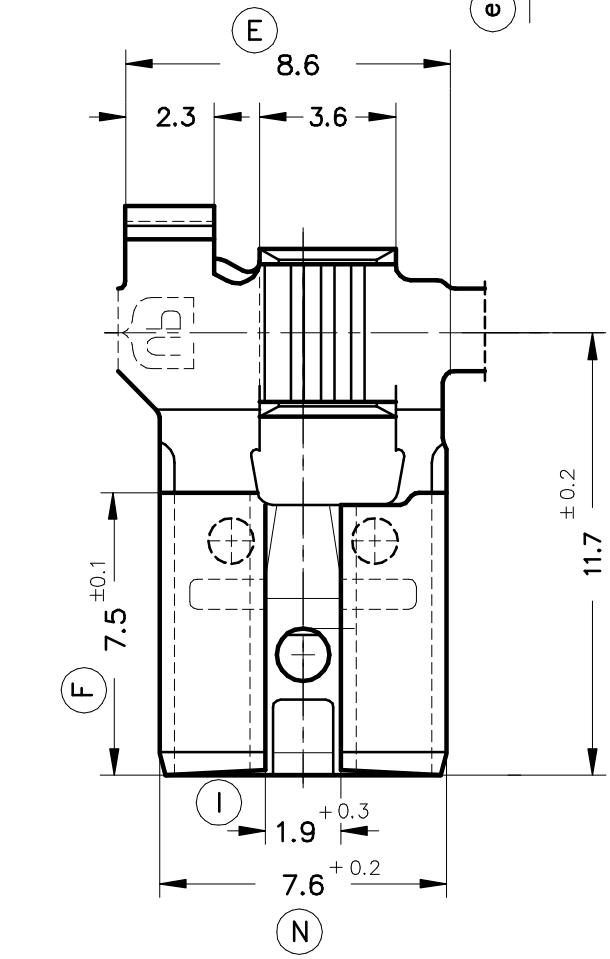

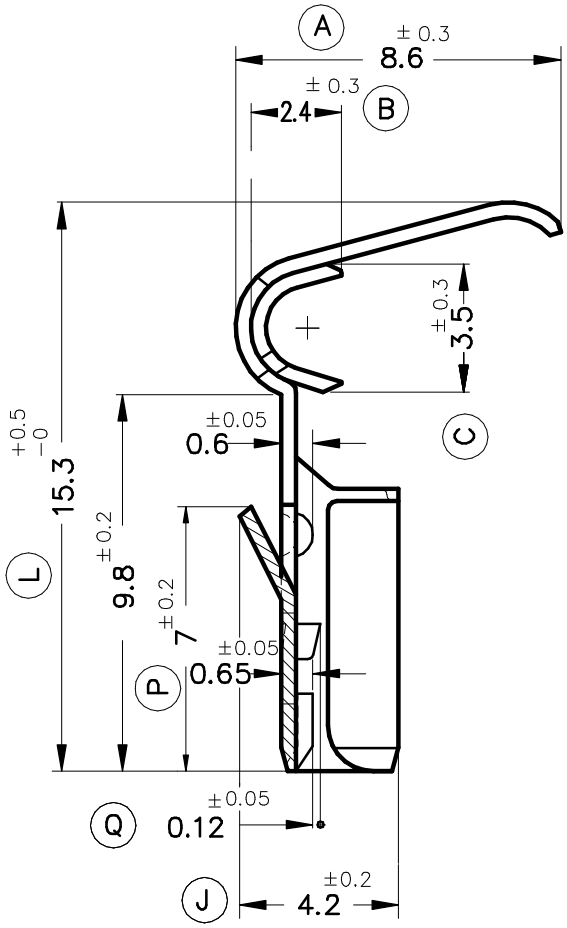

Referencias	Acabados	Material	Sección Conductor	ø Aislante	Para Macho	A	B	C	e	Rev.	Modificación	Fecha
5327.32	Estañado	Bronce CuSn6	0.5÷0.75mm²	1.9÷3.3mm.	6.3x0.8							
5327.31	Pre-Estañado											
5327.30	Natural											
5327.02	Estañado	Latón CuZn30										
5327.01	Pre-Estañado									01	Forma suministro	06.10.03
5327.00	Natural									00	1° Edición	07.10.98

ESCUBEDO
Especialitats Elèctriques Escubedo S.A.

Terminal Bandera Hembra Serie 6.3
Para Conector

Terminales
Electricos

Dib. 07.10.98	Por: F. Adamuz	Normas: Especiales	Materiales: DIN17670
Nom. PT5327"C"	Formato: A4v	Escala: 5:1	Tolerancias Generales: ±0.2 ±2°

Ref. 5327.xx