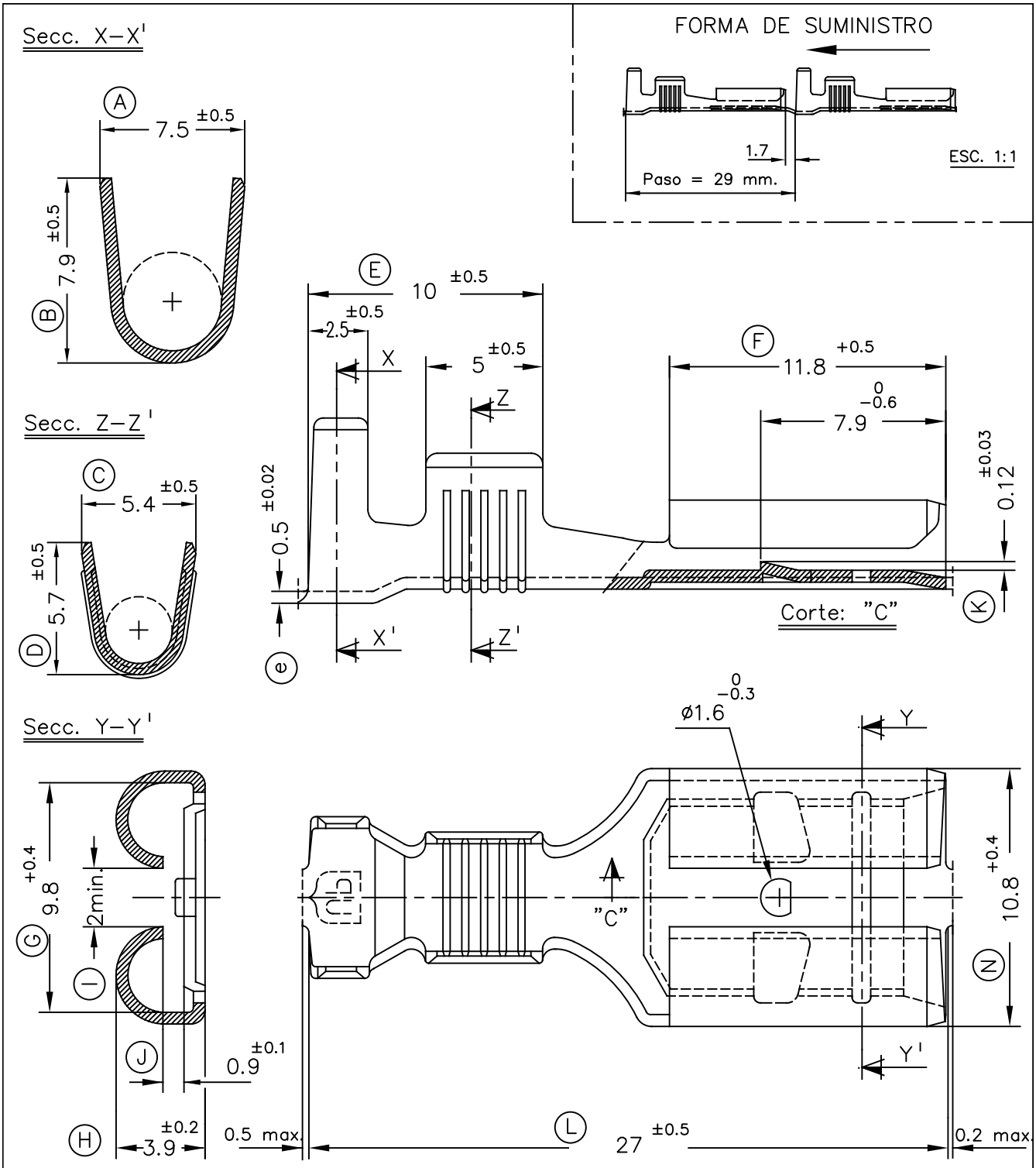

Referencias	Acabados	Material	Sección Conductor	ø Aislante	Para Macho	A	B	C	D	Rev.	Modificación	Fecha
4482.32	Estañado	Bronce CuSn6	4 ÷ 6mm.²	3.8÷5.1mm.	9.5x1.2							
4482.30	Natural											
4482.03	Plateado	Latón CuZn30										
4482.02	Estañado									01	Marca UP	19/11/21
4482.00	Natural									00	1ª Edición	06/10/98

ESCUBEDO
Especialitats Elèctriques Escubedo S.A.

TERMINAL HEMBRA Serie 9.5

Terminales UP Electricos

DIBUJADO	I. Gasull	06/10/98				FORMATO: A4v
CONTROL	F.Adamuz	06/10/98	NORMAS MATERIALES: DIN17670	NORMAS DIMENSIONALES: Especiales	TOLERANCIAS GENERALES: ±0.2 ±2°	NOMBRE: PT4482 "C"
ESCALA	4/1					REF. 4482.xx