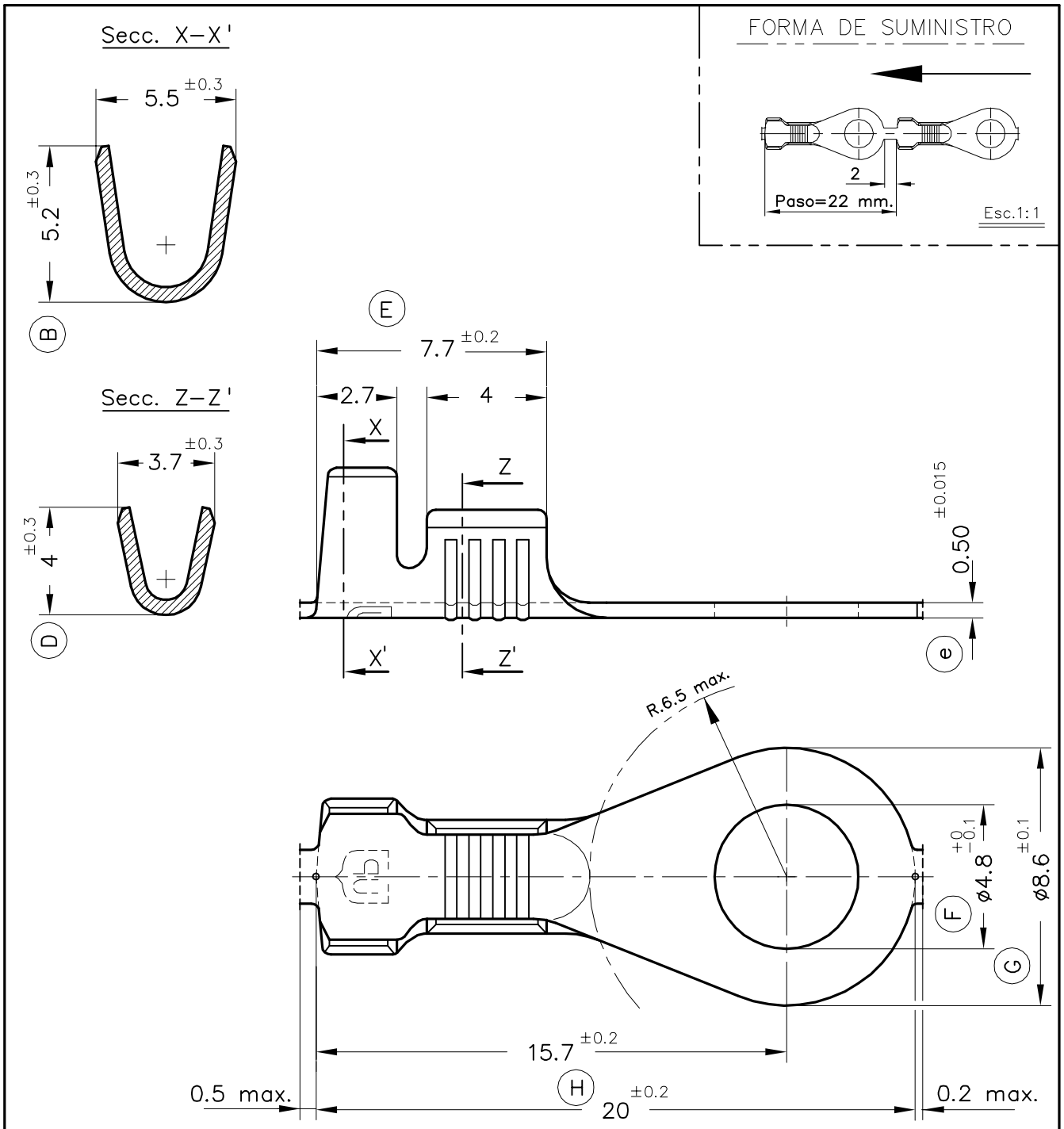

Referencias	Acabados	Material	Sección Conductor	ø Aislante		A	B	C	D	Rev.	Modificación	Fecha
3379.32	Estañado	Bronce CuSn6	0.75÷2mm.²	2.5÷3.5mm.								
3379.30	Natural											
3379.24	Pre–Niq.	Acero										
3379.04	Niquelado	Latón CuZn30										
3379.02	Estañado									01	Unificar A y C	17/11/11
3379.00	Natural									00	1ª Edición	04/09/02

ESCUBEDO
Especialitats Elèctriques Escubedo S.A.

TERMINAL PARA TORNILLO ø8.6 A4–2

Terminales UP Electricos

DIBUJADO	Gemma	24/05/02		FORMATO	A4v
CONTROL	F.Adamuz	24/05/02	NORMAS MATERIALES: EN 1654	NOMBRE	PT3379 "C"
ESCALA	5/1		NORMAS DIMENSIONALES: Especiales	REF.	3379.xx
			TOLERANCIAS GENERALES: ±0.2 ±2°		