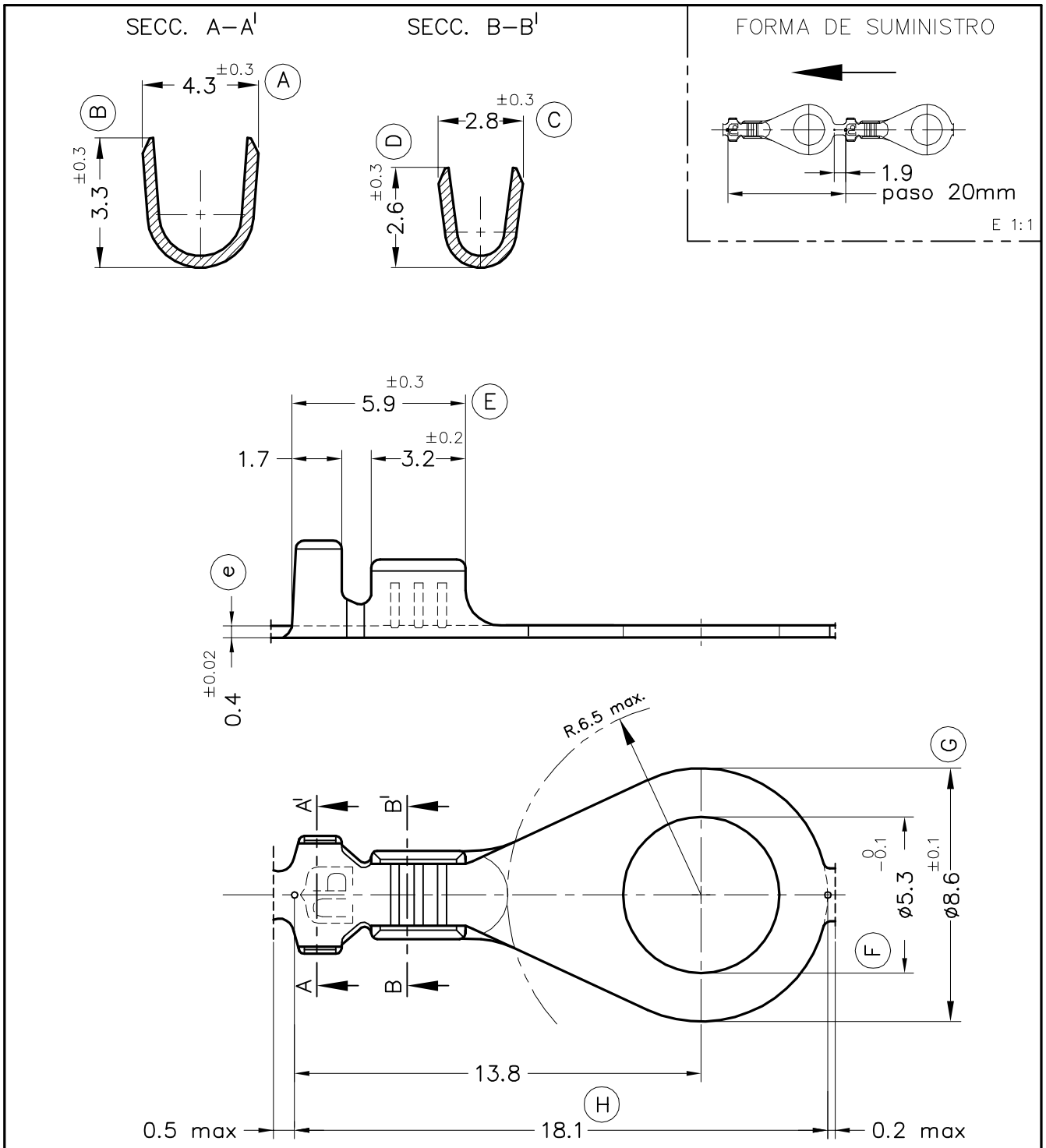

Referencias	Acabados	Material	Sección Conductor	ø Aislante		A	B	C	D	Rev.	Modificación	Fecha
3368E32	Estañado	Bronce*	0.3÷0.8mm.²	2.1mm max.								
3368E30	Natural	CuSn6										
3368E24	Pre–Niq.	Acero										
3368E02	Estañado	Latón*										
3368E00	Natural	CuZn30								00	1ª Edición	31/05/11

ESCUBEDO
Especialitats Elèctriques Escubedo S.A.

TERMINAL PARA TORNILLO ø8.6 A5–1

Terminales UP Electricos

DIBUJADO	Miquel Jou	31/05/11			FORMATO	A4v
CONTROL	FAT	31/05/11	NORMAS MATERIALES	NORMAS DIMENSIONALES	NOMBRE	PT3368E "c"
ESCALA	5/1		EN 1654*	Especiales	REF.	3368Exx
				TOLERANCIAS GENERALES ±0.2 ±2°		