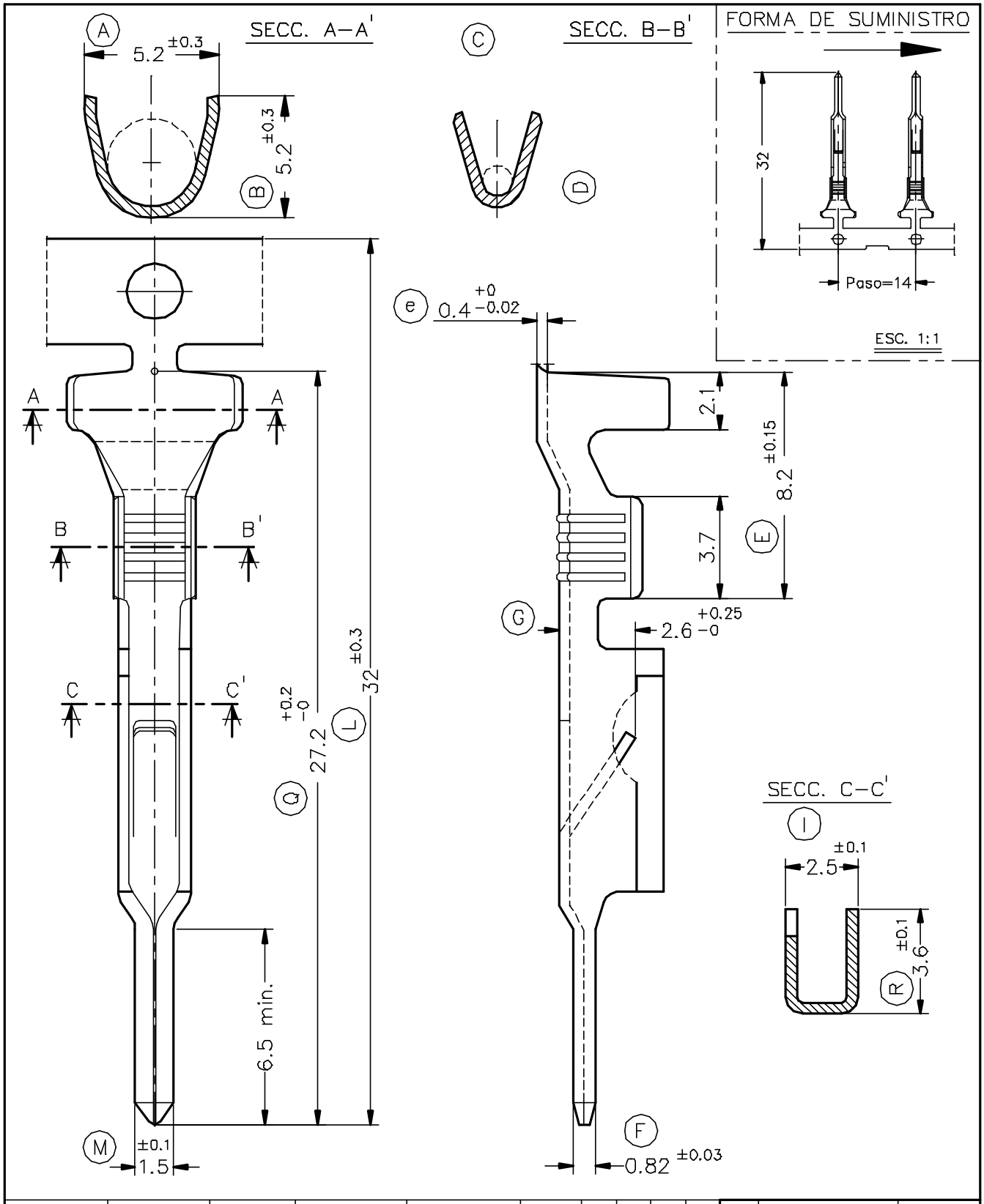

6491.31	Pre-Estañado	CuZn9Sn3	1.5 mm²	SEAL ø3.4	1.5x0.82							
6491.00	Natural									00	1ª Edición	10/10/94
Referencias	Acabados	Material	Sección Conductor	ø Aislante	Espesor Lengüeta	A	B	C	D	Rev.	Modificación	Fecha

ESCUBEDO Especialitats Elèctriques Escubedo S.A.	TERMINAL MACHO 1.5 x 0.82				Terminales UP Electricos	
DIBUJADO	Gemma	10/10/94			FORMATO	A4v
CONTROL	F.Adamuz	10/10/94	NORMAS MATERIALES	NORMAS DIMENSIONALES	TOLERANCIAS GENERALES	NOMBRE PT6491 "C"
ESCALA	5/1		DIN17670	Especiales	±0.2 ±2°	REF. 6491.xx