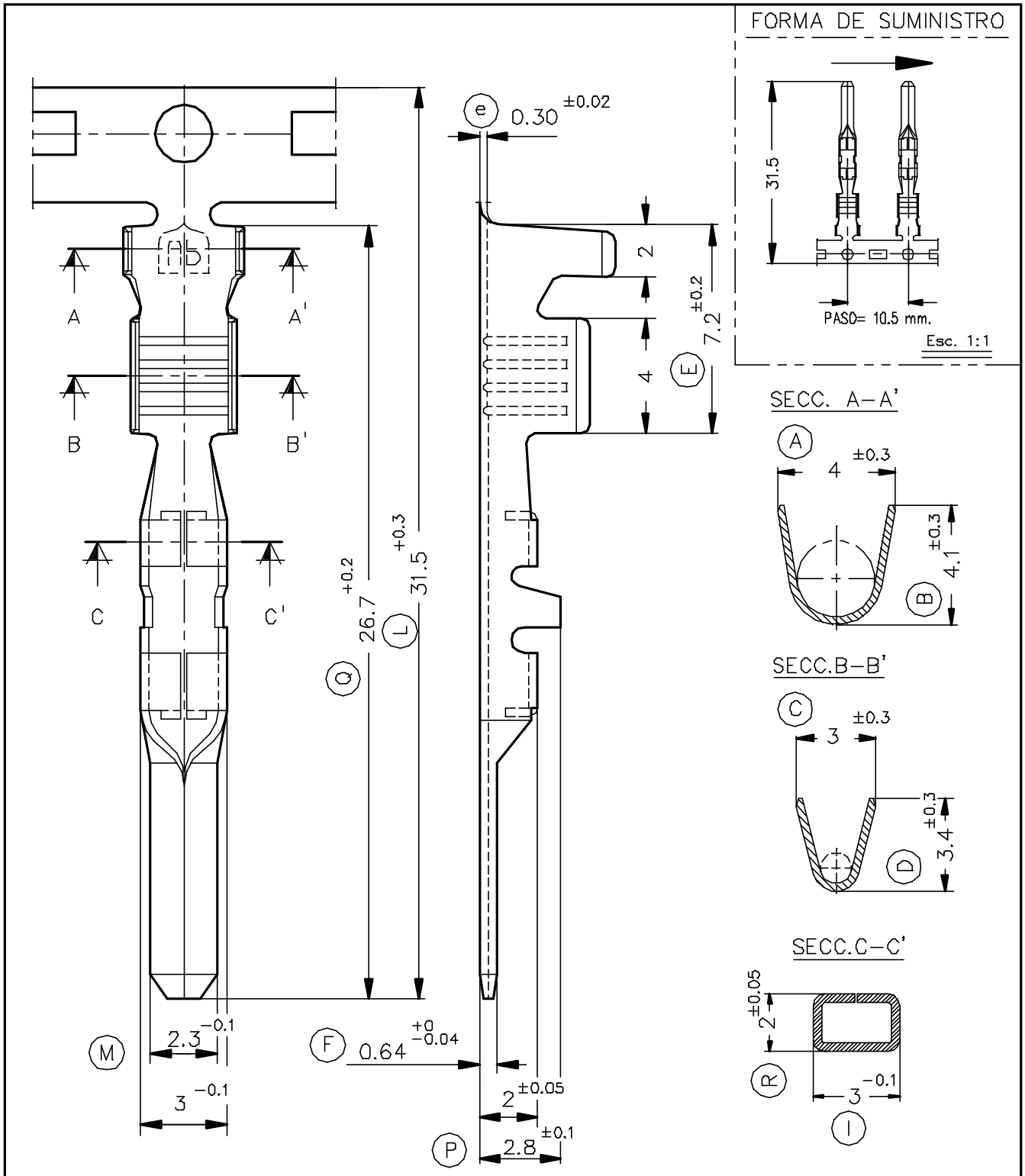

Referencias	Acabados	Material	Sección Conductor	ø Aislante	Espesor Lengüeta	A	B	C	D
6458.31	Pre-Estañado	Bronce CuSn6	1 ÷ 2mm.²	2.1÷2.7mm.	2.3x0.65				
6458.30	Natural								
6458.01	Pre-Estañado	Latón CuZn30							
6458.00	Natural								

Rev.	Modificación	Fecha
01	Cambio aleación	07/03/00
00	1ª Edición	10/10/94

ESCUBEDO
Especialitats Elèctriques Escubedo S.A.

TERMINAL MACHO Serie 2.3

Terminales UP Electricos

DIBUJADO	Gemma	10/10/94
CONTROL	F.Adamuz	10/10/94
ESCALA	5/1	

NORMAS MATERIALES	NORMAS DIMENSIONALES	TOLERANCIAS GENERALES
DIN17670	Especiales	±0.2 ±2°

FORMATO	A4v
NOMBRE	PT6458 "C"
REF.	6458.xx