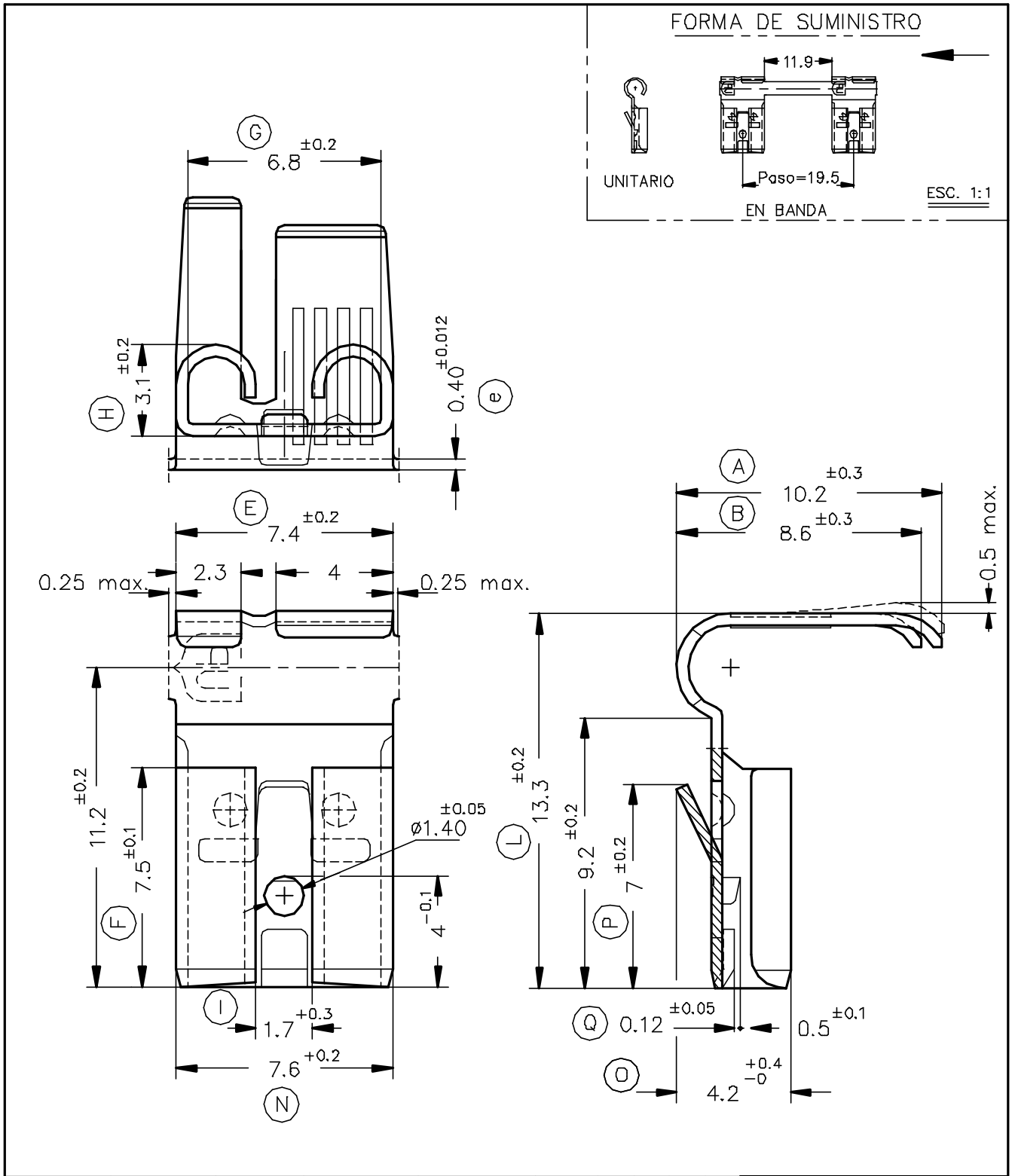

Referencias	Acabados	Material	Sección Conductor	ø Aislante	Para Macho	A	B	C	D	Rev.	Modificación	Fecha
5326.31	Pre-Estañado	Bronce CuSn6	1÷2.5mm.²	2.7÷3.8mm.	6.3x0.8							
5326.30	Natural											
5326.01	Pre-Estañado	Latón CuZn30								01	Cota I	03/04/97
5326.00	Natural									00	1ª Edición	10/10/94

ESCUBEDO
Especialitats Elèctriques Escubedo S.A.

TERMINAL BANDERA HEMBRA Serie 6.3

Terminales UP Electricos

DIBUJADO	Gemma	10/10/94			FORMATO	A4v
CONTROL	F.Adamuz	10/10/94	NORMAS MATERIALES	NORMAS DIMENSIONALES	TOLERANCIAS GENERALES	NOMBRE PT5326 "C"
ESCALA	5/1		DIN17670	Especiales	±0.2 ±2°	REF. 5326.xx