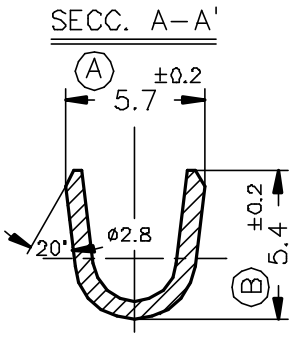

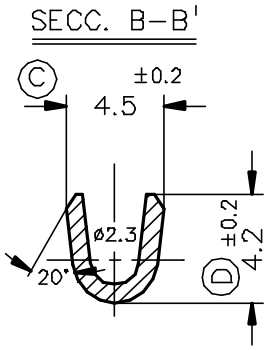

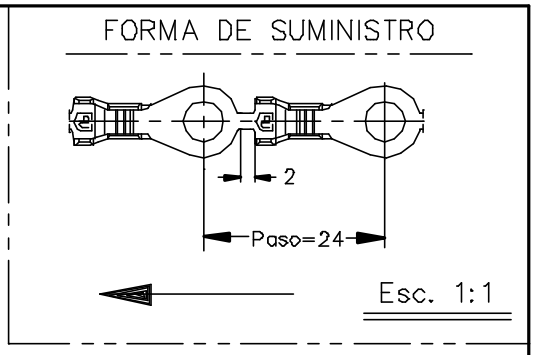

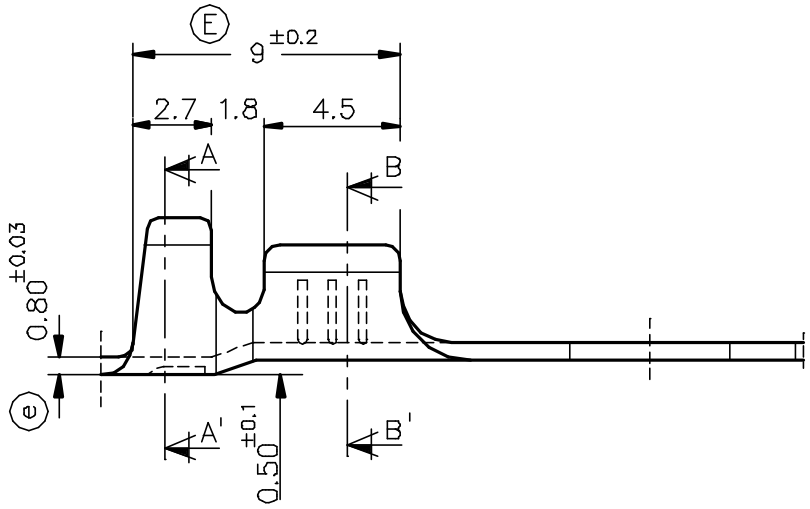

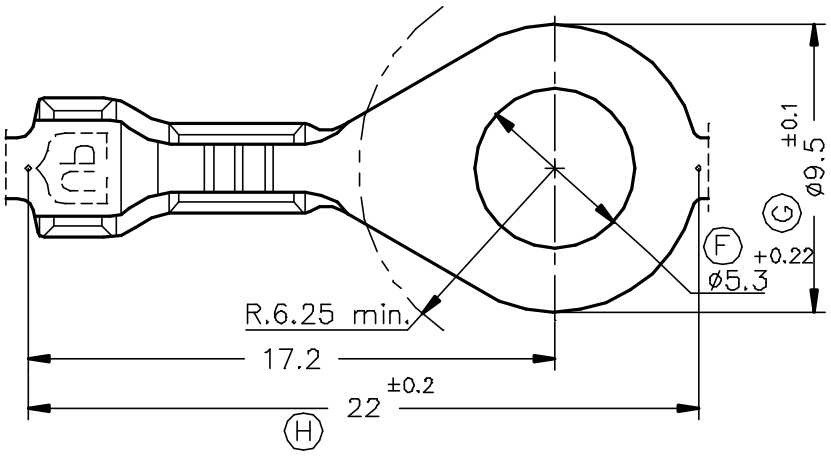

Referencias	Acabados	Material	Sección Conductor	ø Aislante		A	B	C	D	Rev.	Modificación	Fecha
3421.32	Estañado	Bronce CuSn6	0.5÷2.5mm.²	1.8÷4.3mm.								
3421.30	Natural											
3421.02	Estañado	Latón CuZn30								01	Tol.cotaF(+0,15a0,22)	12/07/02
3421.00	Natural									00	1ª Edición	10/09/96

ESCUBEDO
Especialitats Elèctriques Escubedo S.A.

TERMINAL PARA TORNILLO Placa ø9.5 A5–2.5

Terminales UP Electricos

DIBUJADO	Gemma	10/09/96			FORMATO	A4v
CONTROL	F.Adamuz	10/09/96	NORMAS MATERIALES	NORMAS DIMENSIONALES	TOLERANCIAS GENERALES	NOMBRE PT3421
ESCALA	4/1		EN 1652	Especiales	±0.2 ±2°	REF. 3421.xx