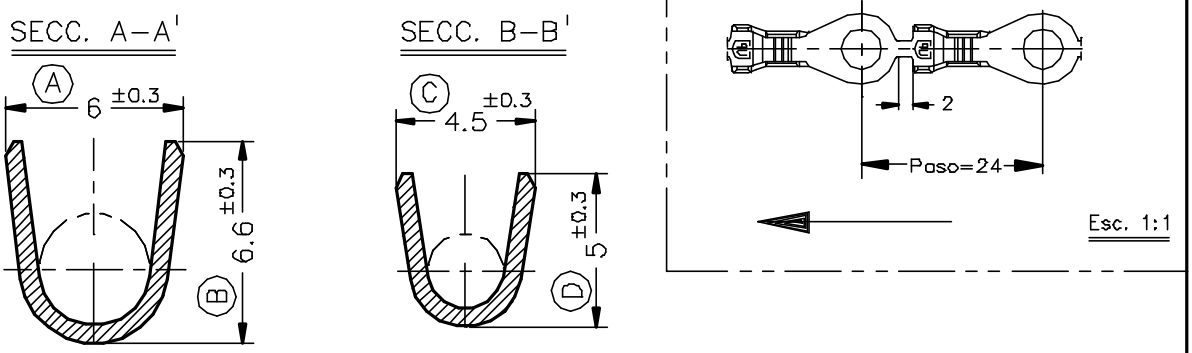

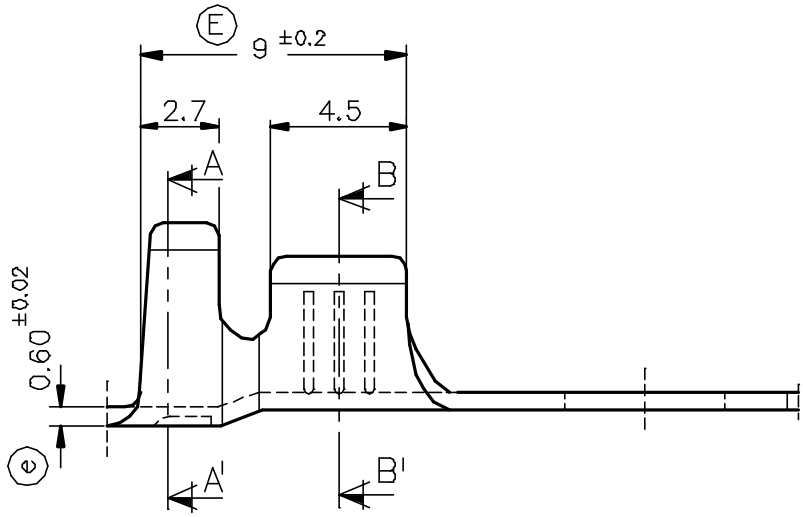

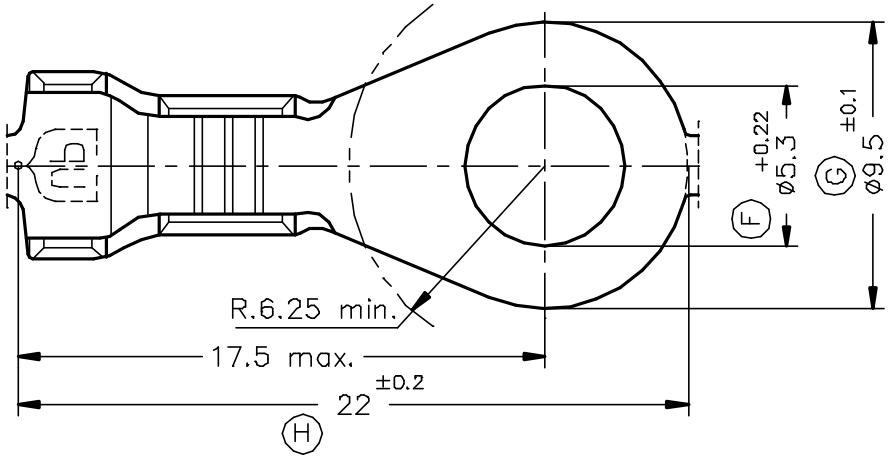

3409.02	Estañado	Latón CuZn30	1.5÷4mm.²	3.3÷4.5mm.								
3409.00	Natural									00	1ª Edición	10/10/94
Referencias	Acabados	Material	Sección Conductor	ø Aislante		A	B	C	D	Rev.	Modificación	Fecha

ESCUBEDO Especialitats Elèctriques Escubedo S.A.	TERMINAL PARA TORNILLO Placa ø9.5 A5-4				Terminales UP Electricos	
DIBUJADO	Gemma	10/10/94			FORMATO	A4v
CONTROL	F.Adamuz	10/10/94	NORMAS MATERIALES	NORMAS DIMENSIONALES	TOLERANCIAS GENERALES	NOMBRE PT3409 "C"
ESCALA	4/1		DIN17670	Especiales	±0.2 ±2°	REF. 3409.xx