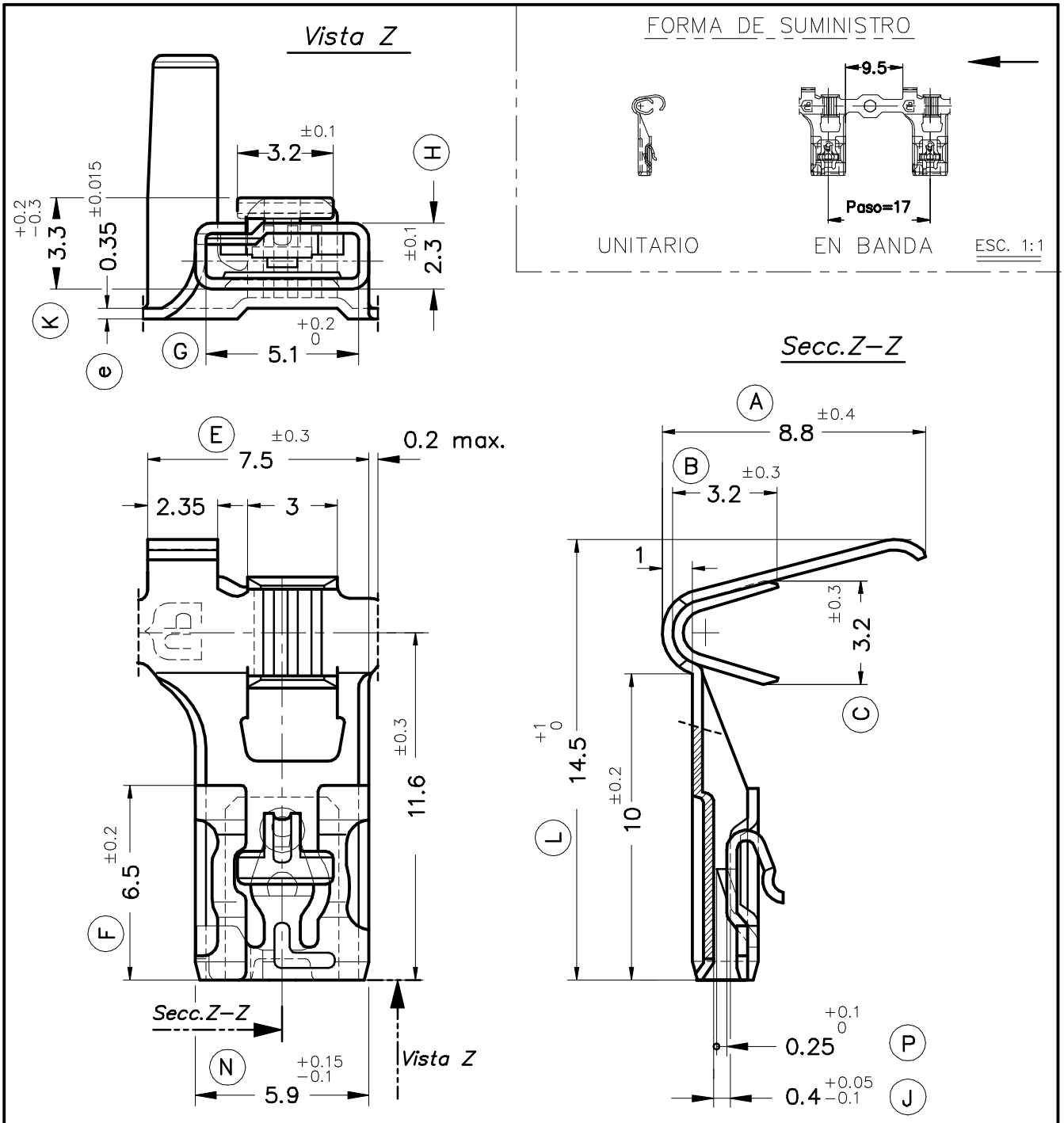

Referencias	Acabados	Material	Sección Conductor	ø Aislante	Para Macho	A	B	C	D
5716.32	Estañado	Bronce* CuSn6	0.5÷1.5 mm.²	1.9÷3.3 mm.²	4.8x0.5				
5716.31	Pre-Estañado								
5716.30	Natural								
5716.70	Natural	Alpaca CuNi18Zn20							
5716.02	Estañado	Latón* CuZn30							
5716.01	Pre-Estañado								
5716.00	Natural								

Rev.	Modificación	Fecha
02	Mod.cota P	18/04/07
01	Mod.cotas H,N,K	14/12/05
00	1ª Edición	14/03/03

ESCUBEDO
Especialitats Elèctriques Escubedo S.A.

TERMINAL BANDERA HEMBRA Serie 4.8
TP− Seguridad / Conector

Terminales UP Electricos

DIBUJADO	JCS	11/03/03
CONTROL	FAT	11/03/03
ESCALA	5/1	

NORMAS MATERIALES	NORMAS DIMENSIONALES	TOLERANCIAS GENERALES
EN 1654*	Especiales	±0.2 ±2°

FORMATO	A4v
NOMBRE	PT5716 "C"
REF.	5716.xx